# Prolongación 25 mm -

12 179 970 90

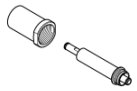

# Prolongación 25 mm -

12 179 970 90

Para fijación mural 35 003 970 90

Se puede combinar sólo con el juego de montaje final 36 804 661-FF.

# Prolongación 25 mm -

12 179 970 90

mm [inches]

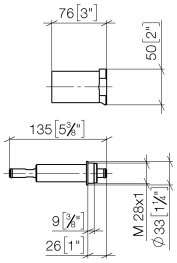

# Prolongación 25 mm -

12 179 970 90

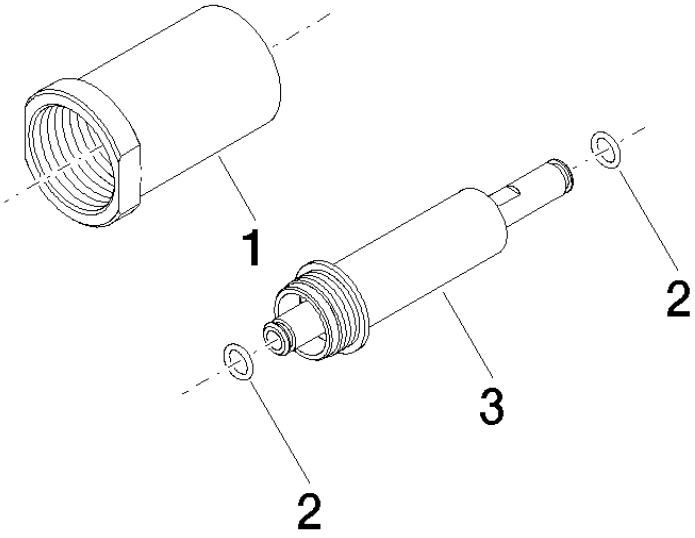


## Lista de piezas de recambios

| N° | Número de artículo | Denominación | Cantidad de montaje | Plazo de entrega |
|---|---|---|---|---|
| 1 | 09 21 02 129 90 | camisa | 1 | 60 |
| 2 | 09 14 10 139 90 | sello | 2 | 2 |
| 3 | 09 24 04 211 10 90 | boquilla | 1 | 2 |